第71回　国民体育大会神奈川県予選会選考会

日　時　　平成28年6月5日（日）
場　所　　横須賀市大津コート

主　催　　神奈川県ソフトテニス連盟
主　管　　横須賀ソフトテニス協会

《成　年　男　子》

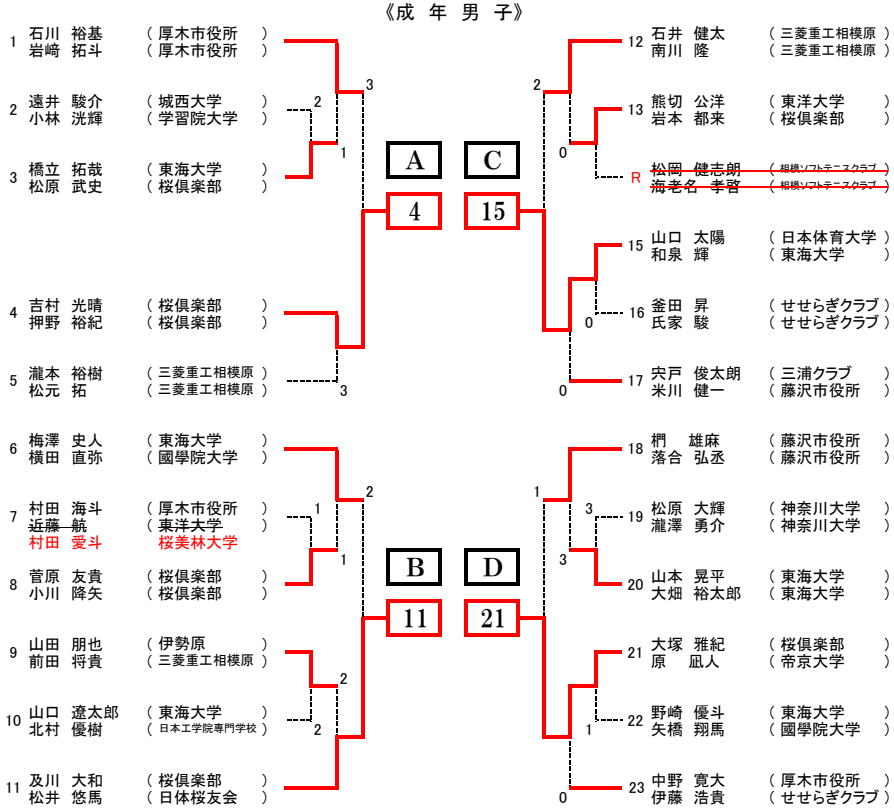

《成　年　女　子》

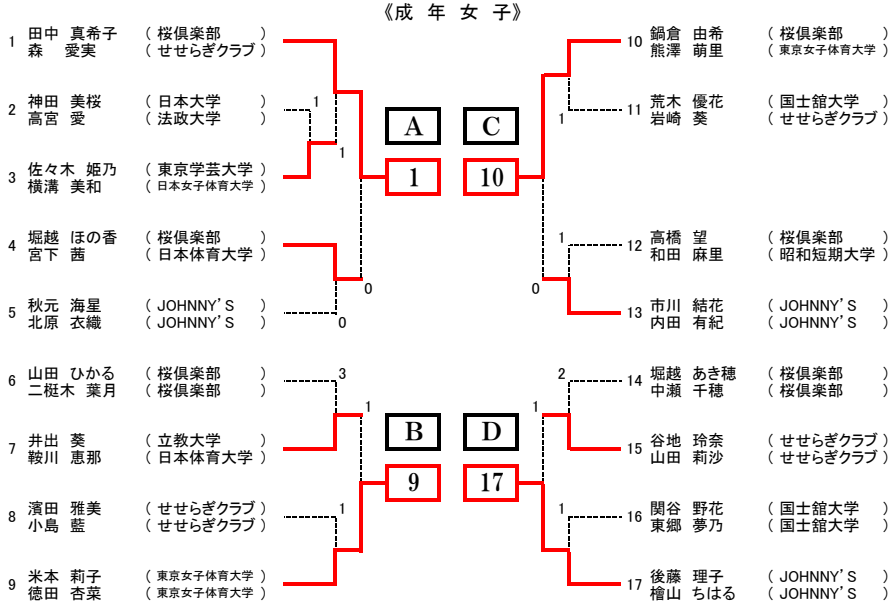

	No.	選　手　名	所　　属	A	B	C	D	勝	差	順　位
A	4	吉村　光晴 押野　裕紀	桜倶楽部		1	1	④	1/3		3
B	11	及川　大和 松井　悠馬	桜倶楽部 日体桜友会	④		④	④	3/3		1
C	15	山口　太陽 和泉　輝	日本体育大学 東海大学	④	1		④	2/3		2
D	21	大塚　雅紀 原　凪人	桜倶楽部 帝京大学	2	0	0		0/3		4

※県連推薦選手　山口大地（日体桜友会）　小林幸司（ミズノ）　藤田真司（國學院大学）

	No.	選　手　名	所　　属	A	B	C	D	勝	差	順　位
A	1	田中　真希子 森　愛実	桜倶楽部 せせらぎクラブ		④	2	2	1/3	+2	2
B	9	米本　莉子 徳田　杏菜	東京女子体育大学	0		2	④	1/3	−1	3
C	10	鍋倉　由希 熊澤　萌里	桜倶楽部 東京女子体育大学	④	④		④	3/3		1
D	17	後藤　理子 檜山　ちはる	JOHNNY'S	④	1	3		1/3	−1	4

※県連推薦選手　杉脇麻侑子（早稲田大学）　和田夏実（青山学院大学）　加藤楓（立教大学）